CLIMATISEURS
DE CAVE À VINS

SPC EVG-EVI

GENESIS-VINTAGE

SPLIT SYSTEMS

"Faire de votre cave un paradis sous terre"

FRIA
Pour la CAVE

SPLIT SYSTEMS

La climatisation cinq étoiles

Au fil des années Friax Industrie a étoffé sa gamme de climatiseurs de cave à vin pour vous proposer le Must en la matière :
La climatisation 5 étoiles.

Les climatiseurs EVG et EVI sont gainables. Ils peuvent s'installer à l'intérieur ou à l'extérieur de la cave.

Une température constante, point clé de la conservation.

Les brusques changements de température affectent le vin entraînant un vieillissement aléatoire ou pire, une dégradation irréversible des bouteilles.
La fonction de base des splits Friax est d'obtenir la stabilité des températures en rafraîchissant ou en réchauffant la cave suivant les conditions extérieures du moment.

Une hygrométrie adaptée.

Un air trop sec est néfaste pour la garde. Il assèche l'extrémité des bouchons entrainant l'écoulement du liquide. L'air pénétrant à l'intérieur de la bouteille provoque une madérisation et une perte irrémédiable des arômes.
L'excès d'humidité décolle et dégrade les étiquettes diminuant en grande partie la valeur des précieux flacons.
Le procédé Cold Water Recycling(CWR) de Friax maintient la cave dans une plage d'humidité idéale. Les caves trop humides sont assainies. Pour les caves trop sèches, les modèles de l'appellation Vintage sont équipés du HGR% qui permet de remonter l'humidité sans apport de chaleur ni de traitement sur l'eau.

L'absence de vibrations.

Les vibrations nuisent au vin, inutile d'en rajouter. Les machines Friax pour la cave sont fournies avec leur propre support antivibratile comprenant une double barrière d'amortisseurs pour le compresseur. Les tubulures internes sont étudiées pour ne transmettre aucune vibration au travers des liaisons frigorifiques jusqu'à la cave.

Une régulation sans faille.

L'esthétique de la télécommande associée aux dernières technologies de régulation permettent aux climatiseurs Friax de se positionner en Leader dans le domaine de la cave à vin.

Des produits adaptés et faciles à poser.

Par la diversité de sa gamme, Friax répond aux nombreux cas d'implantations rencontrés dans les maisons. Groupes de condensation à air ou à eau, évaporateurs plafonniers, muraux ou gainables, vous trouverez toujours une configuration adaptées à votre situation.

Evaporateur EVI

>Télécommande sans fil RSF

POUR LES APPELLATIONS **Genesis** & **Vintage**

La régulation comprend

1 télécommande sans fil à affichage digital rétro éclairé à fixation murale
1 support de table
1 boitier de raccordement intégrant une carte de puissance et une carte de communication à radio fréquence
1 sonde de température NTC condenseur
1 sonde de température cave sur modèles Genesis
1 sonde de température/hygrométrie cave sur modèles Vintage
1 cable RJ45 Patch de 5 m pour le raccordement de la sonde cave

Caractéristiques du régulateur

Raccordements

. Sectionneur On/Off en façade
. Voyants de contrôle et d'alarmes
. Alimentation 230 V
. Contact compresseur.
. Contact ventilateur évaporateur avec controle de vitesse 0-10V pour moteurs EC
. Contact ventilateur condenseur avec controle de vitesse 0-10V pour moteurs EC
. Auto-adaptation à la configuration du split et au type de motorisation évaporateur et groupe (EC ou AC)
. Gestion de la résistance de carter avec fonction d'optimisation toutes saisons même lorsque arrêt de l'appareil par la télécommande
. Mode Pump Down sur certains modèles
. Contact d'alarmes NO/NF
. Boitier ABS noir

Télécommande sans fil à radio-fréquence

. Affichage de la température cave
. Affichage de l'humidité pour modèles Vintage
. Affichage de l'heure
. Affichage des dégivrages
. Affichage de la vitesse du ventilateur du groupe extérieur sur les modèles 30 et 48.
. Affichage du mode de fonctionnement (Chaud ou Froid)
. Affichage de l'humidification pour modèles Vintage
. Affichage de la température de condensation
. Ecran à cristaux liquides rétro éclairé
. Clavier de réglage et d'intervention
. Alimentation par pile LR03 AAA
. Installation à l'intérieur ou à l'extérieur de la cave

Installation SPC-EVG Genesis

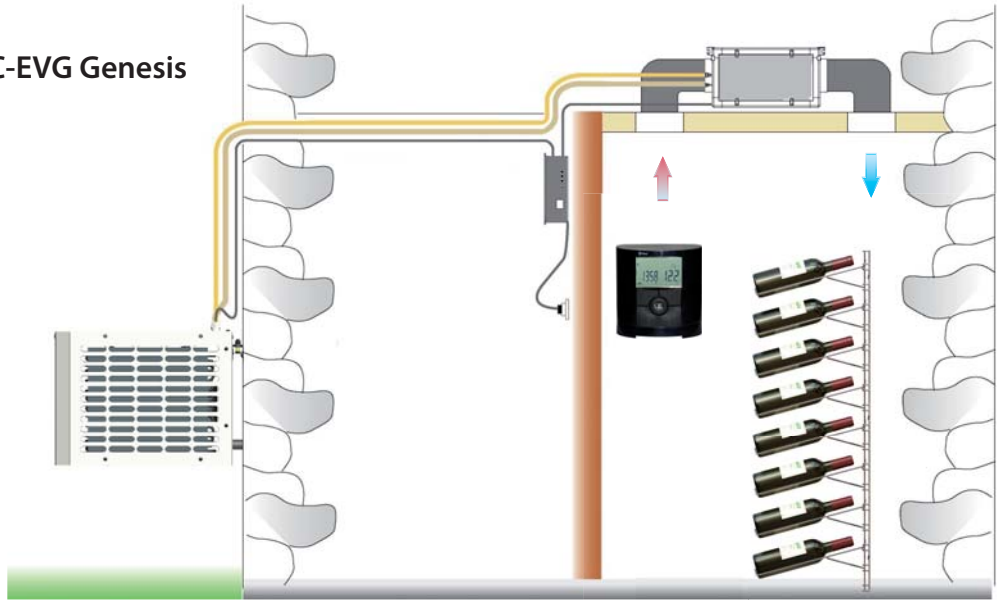

> Equipements et accessoires

Groupes de condensation

à Air

- Châssis en tôle galvanisée avec support mural **Plug & Lock** + plots antivibratiles
- Carrosserie peinture époxy Ral 7035 pour installation en extérieur
- Condenseur à air sur groupes EVG-EVI
- Condenseur à eau sur groupes WEVG et WEVI
- Ventilateur de brassage additionnel sur groupes W
- Ligne liquide déshydrateur + voyant
- **HBP** Pressostats à cartouche HP et BP
- **KPC** Régulation de la pression de condensation par variation de la vitesse du ventilateur à commutation électronique EC sur les groupes à air
- **VEP** vanne à eau pressostatique sur groupe à eau
- **RC** Résistance de carter régulée sur groupe à air
- Raccordements frigorifiques sur vannes Flare en façade avec prises de pressions
- Coffret électrique étanche
- Précharge fluide frigorigène

- Accessoire:
BNS Kit bas niveau sonore

à Eau W

Evaporateurs

SPC-EVI

Appellation
Genesis

- Froid seul
- Chasis aluminium à rupture de pont thermique et panneaux polyuréthane aluminisé
- Raccordement frigorifique Flare extérieur
- Détendeur thermostatique inox
- **CWR** (Cold water recycling) stabilisation de l'hygrométrie
- Ventilation **AC** multi-vitesse
- **PDO** électro-vanne Pump Down sur modèles 170 et 230
- Livré sous pression d'Azote

- Accessoires:
Accessoires de gainage

SPC-EVG

Appellation
Vintage

Equipements **Genesis** plus

- **KCH** chauffage intégré
- **KHGR%** Humidificateur intégré

- Accessoires :
KLP25-230 kit limiteur de pression pour humidificateur
Accessoires de gainage

RSF

Installations SPC-EVI Genesis

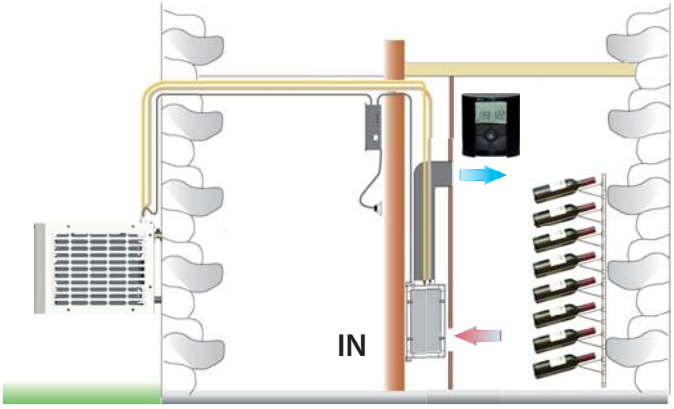

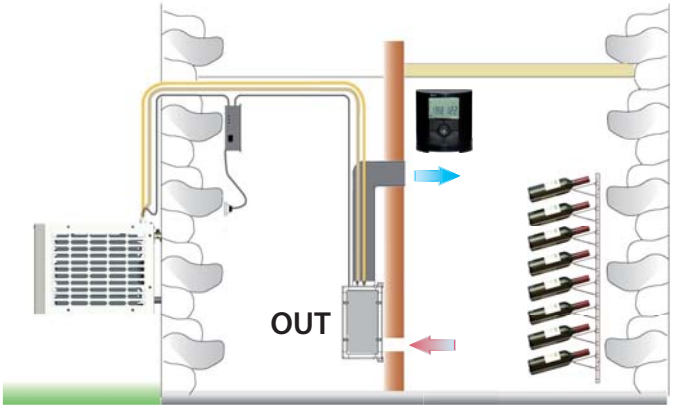

> Caractéristiques des Split EVG - EVI

Split systems à évaporateur gainable horizontal (EVG) ou vertical (EVI)

Split systems SPC - EVG / EVI — **Evaporateur Gainable** — **T cave= +12°C - Text = 32 °C**

+32°C ext		SPC...	30	48	82	122	170	230
Puissance frigorifique		W	780	1100	1550	2200	2900	3500
Puissance chauffage		W	800*	800*	850*	1000*	1600*	2000*
Groupe de condensation		**SPC...**	**30**	**48**	**82**	**122**	**170**	**230**
Tension		50Hz	230 V/1+T	230 V/1+T	230 V/1+T	230 V/1+T	230 V/1+T	230 V/1+T
Débit d'air		m3/h	800	980	1130	980	1700	1700
Intensité absorbée		A max	2,6	4	4,5	6,5	7,8	10,4
Niveau de pression sonore à 5m	Sans BNS	db	40	44	44	44	51	51
	Avec BNS	db	37	41	41	41	48	48
	W	db	37	40	40	40	47	47
Raccordements gaz Aspiration	(Flare)	Ø	3/8"	3/8"	3/8"	1/2"	5/8"	5/8"
Raccordements gaz Liquide	(Flare)	Ø	1/4"	1/4"	1/4"	1/4"	3/8"	3/8"
Poids net		kg	36	38	54	57	63	63
Couleur carrosserie			RAL 7035	RAL 7035	RAL 7035	RAL 7035	RAL 7035	RAL 7035
Fluide Frigorigène			R134A	R134A	R404A	R404A	R404A	R404A
Evaporateur		**SPC...**	**30**	**48**	**82**	**122**	**170**	**230**
Ventilateur		Nb x Ø mm	1	1	1	1	2	2
Débit d'air		m3/h	260	350	650	580	850	1100
Intensité max évaporateur	Genesis A max.		1,8	1,8	1,8	1,8	3,6	3,6
	Vintage A max.		5,5	5,5	5,5	6,2	10,6	12,3
Raccordements gaz Aspiration	(Flare)	Ø	3/8"	3/8"	3/8"	1/2"	5/8"	5/8"
Raccordements gaz Liquide	(Flare)	Ø	1/4"	1/4"	1/4"	1/4"	3/8"	3/8"
Poids net		kg	26	26	32	36	48	56
Couleur carrosserie			Aluminium	Aluminium	Aluminium	Aluminium	Aluminium	Aluminium

* Sur Vintage

> CHOISIR

UN SPLIT SYSTEM POUR VOTRE CAVE

Sélection

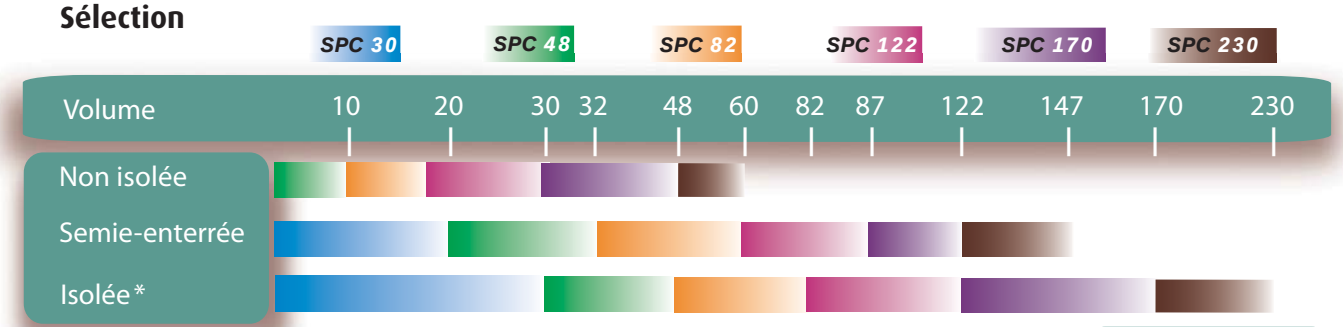

*Isolation du plafond et des parois de 60mm de PU

Référence
T° ext : 32° C
T° cave : 12° C

>Dimensions des Splits EVG - EVI

Télécommande sans fils RSF

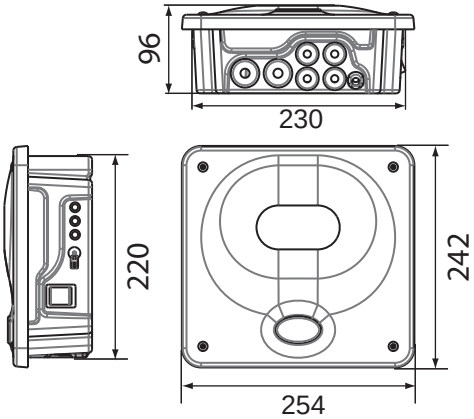

La télécommande peut être déportée à l'extérieur de la cave

Groupes de condensation à air pour splits GENESIS / VINTAGE

SPC 30* - 48* - 82** 122**

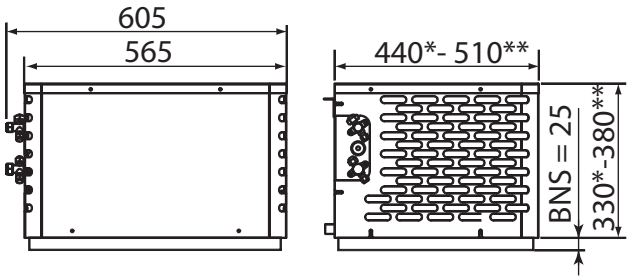

SPC 170 - 230

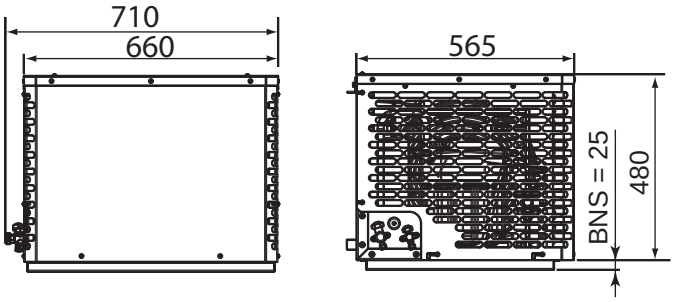

Groupes de condensation à eau pour splits GENESIS / VINTAGE

SPC 30 à 230

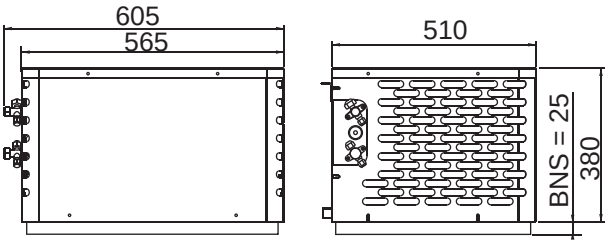

> Dimensions des evaporateurs EVG

SPC 30 - 48 EVG

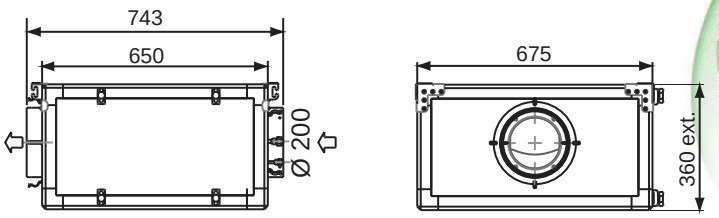

SPC 82 - 122 EVG

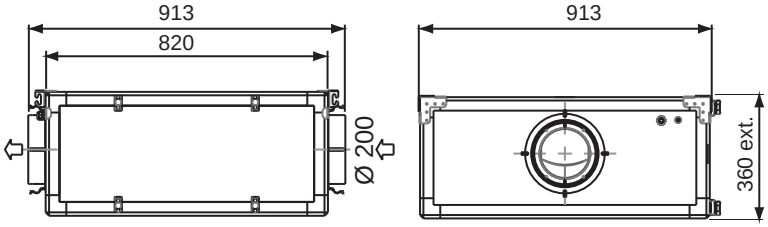

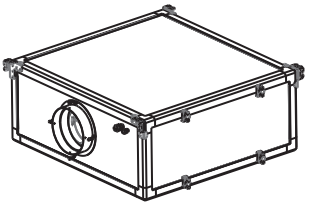

SPC 170 EVG

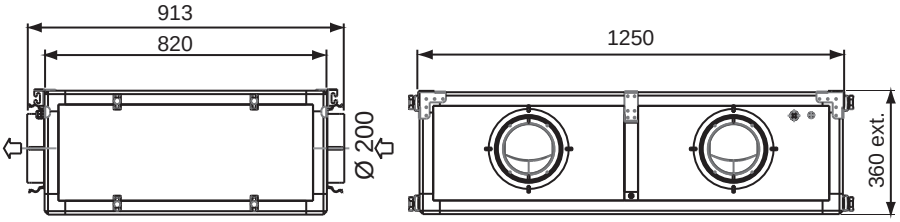

SPC 230 EVG

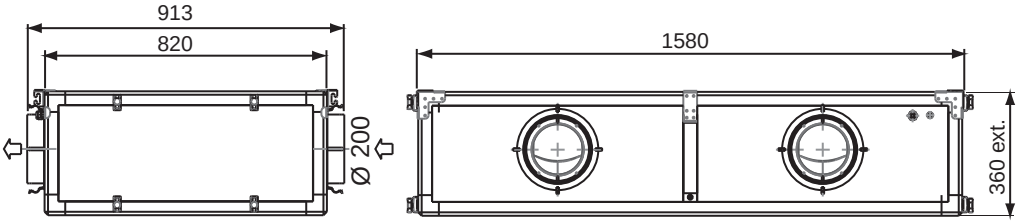

> Dimensions des evaporateurs EVI

SPC 30 - 48 EVI

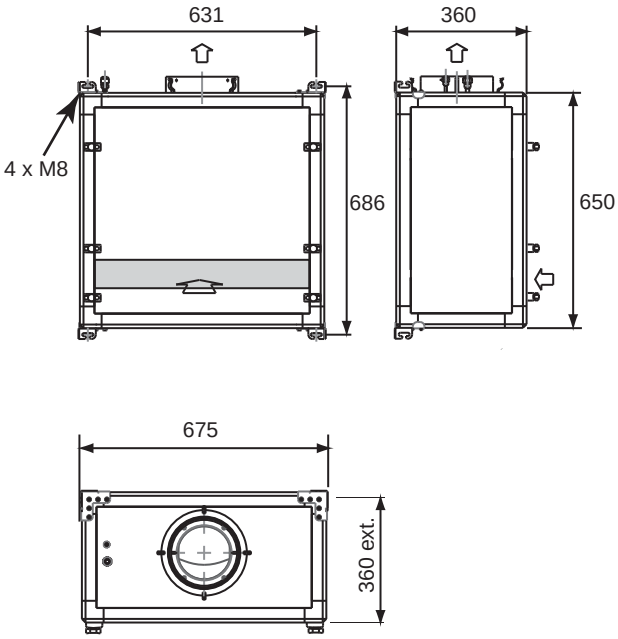

SPC 82 - 122 EVI

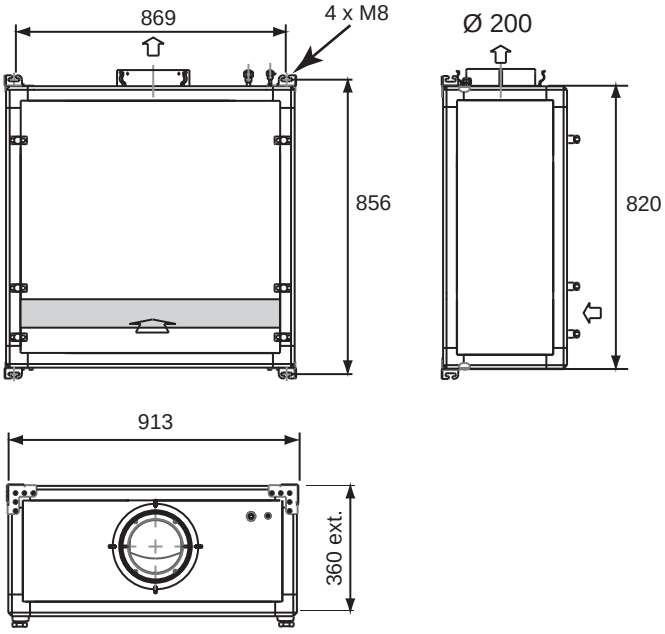

Les climatiseurs Friax pour la Cave

Splits plafonniers

Splits pour armoires sur mesures

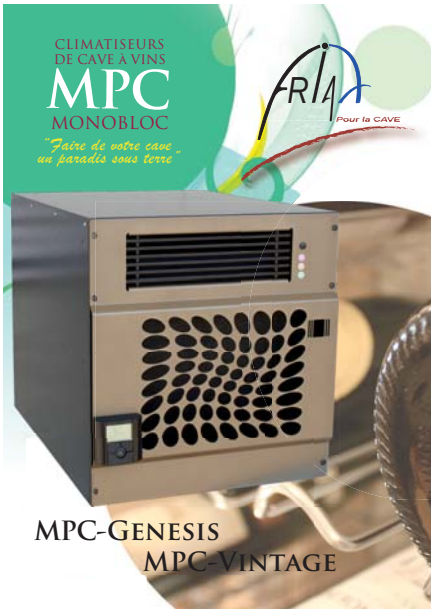

Monoblocs et monoblocs gainables

RoHS - WEEE
Nos produits sont conformes aux directives européennes 2002/95/CE et 2002/96/CE concernant les équipements électriques et électroniques.

DESP (Directive des équipements sous pression)
Nos produits compressorisés sont conformes à la directive européenne97/23/CE, concernant les équipements sous pression.

CE - Nos produits sont conformes aux directives européennes

GOST - Nos produits sont conformes aux normes CEI

VOTRE DISTRIBUTEUR

FRIAX INDUSTRIE

FRIAX Industrie

231/233 avenue de la Prairie
73420 Voglans - France

Tel : +33 (0)4 79 34 91 84
Fax : +33 (0)4 79 34 91 85

www.friax.fr
info@friax.fr

FR-DC-SPCEVG-0415